KANALIZAČNÍ REVIZNÍ ŠACHTA Š2 - Š5 Ø 1000 mm

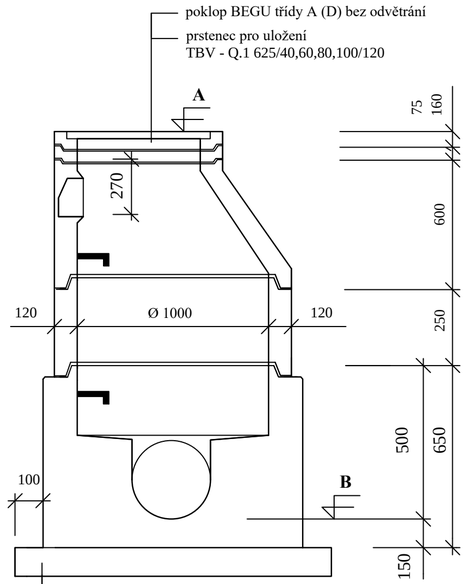

přechodová skruž TBR-Q.1 1000/625x600/120 OKS

betonová skruž TBS-Q.1 1000/250//120 OS

spodní část prefabrikované betonové dno přímé TBZ-Q.1 1000x700x150 mm, kyneta betonová, nástupnice betonové, obojí s ochranným nátěrem, sklon 1 : 20

přítok a odtok z PP PRAGMA+ID DN/ID 300 mm

úhel odtoku - 0°, šachtové vložky pro PP PRAGMA+ID DN/ID 300 mm

v případě výskytu hladiny podzemní vody u základové spáry se provede podkladní betonová deska C 12/15 tl. 100 mm o půdorysu 1500 x 1500 mm na štěrkovém loži fr. 16/32 mm o tl. 150 mm na geotextílii (300 g/m²)

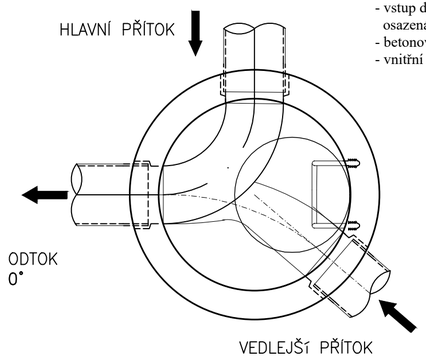

- šířka výkopu pro šachtu bude 2500 x 2500 mm
- vstup do betonových šachet zajistí vidlicová stupadla zastříknutá plastem , osazená již výrobcem beton. dílců
- betonové dílce opatřeny pryžovým těsněním
- vnitřní spáry mezi betonovými dílci zatřít cementovou maltou

TABULKA REVIZNÍCH ŠACHET Ø 1000 mm

označ. stoky	označ. šachet	kóta poklopu A	kóta dna kynety B	poklop třída	prstenec pro uložení TBV-Q.1 625/v./120				přechodová skruž TBR-Q.1 1000/625/ 600 OKS	zákrytová deska TBK-Q.1 1000/625/200 (40 t)	betonová skruž TBS-Q.1 1000/v./120 OS			prefabrikované šachtové dno TBZ-Q.1	betonové dno										
															odtok		hlavní přítok			1. vedlejší přítok			2. vedlejší přítok		
					v.40 mm	v.60 mm	v.80 mm	v.100 mm			v. 250 mm	v. 500 mm	v.1000 mm	výška 700 mm	DN,materiál	úhel	DN,materiál	úhel	výška vtoku	DN,materiál	úhel	výška vtoku	DN,materiál	úhel	výška vtoku
	Š2	394,39	392,79	D	1 ks			1 ks	1 ks		1 ks			1 ks	315 mm, PRAGMA+ID	0°	315 mm, PRAGMA+ID	150°	100 mm						
	Š3	396,91	395,28	A					1 ks		1 ks			1 ks	315 mm, PRAGMA+ID	0°	315 mm, PRAGMA+ID	154°	100 mm						
	Š4	402,43	400,80	A					1 ks		1 ks			1 ks	315 mm, PRAGMA+ID	0°	315 mm, PRAGMA+ID	198°	100 mm						
	Š5	407,23	405,52	A			1 ks		1 ks		1 ks			1 ks	315 mm, PRAGMA+ID	0°	315 mm, PRAGMA+ID	150°	100 mm						
				1+3 ks	1 ks		1 ks	1 ks	4 ks		4 ks			4 ks											

kóta poklopů nad terénem (upřesní stavba)

KANALIZAČNÍ REVIZNÍ ŠACHTA Š1 WAVIN TEGRA 600 LC

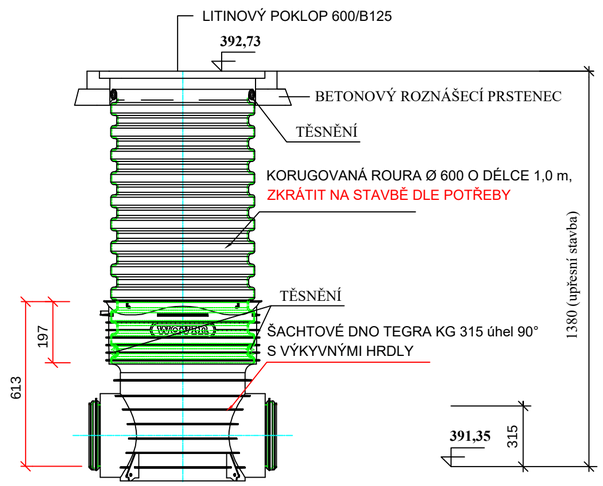

šachtové plastové dno s výkyvnými hrdly KG 315 mm, typ 1, úhel 90°, dimenze plastového potrubí označena vnějším průměrem

- výšková kóta poklopu je orientační, vrch šachet bude odříznut na stavbě

KANALIZAČNÍ ŠACHTA Š6 WAVIN TEGRA Ø 425/160 mm S PLASTOVÝM POKLOPEM 1,5 t DO ŠACHTOVÉ ROURY

PLASTOVÝ (LITINOVÝ) POKLOP 1,5 t

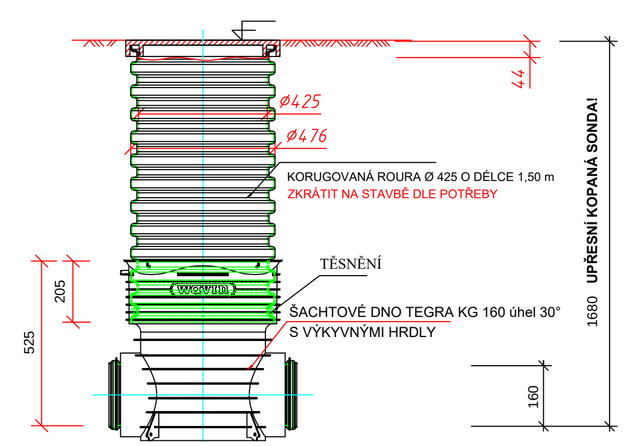

Výškový systém: Balt po vyrovnání!

Vypracoval Kreslil	Zodpovědný projektant profese	generální projektant	**PŘIBYL JAN** *projekce* *vodohospodářské stavby* *zdravotní technika* *Vojice 2, 508 01 Hořice*
Jan Přibyl			
Místo stavby : k.ú. Úhlejov		Kraj: Královéhradecký	Stupeň : DSP
Investor : Obec Úhlejov, 507 71 Úhlejov č.p. 50			Datum : 6/2024
Akce : **KANALIZACE A DOMOVNÍ ČOV PRO OBJEKT Č.P. 50 - K.Ú. ÚHLEJOV**			Formát :
			Arch. číslo : 3774
			Zak. číslo : 35/2024
Dílčí část :			
Obsah : **Kanalizační revizní šachty**			**D.5**